INTERDECO

Trägersystem TALENA

Schritt-für-Schritt-Anleitung zur Installation

Montageart: Wand, Decke

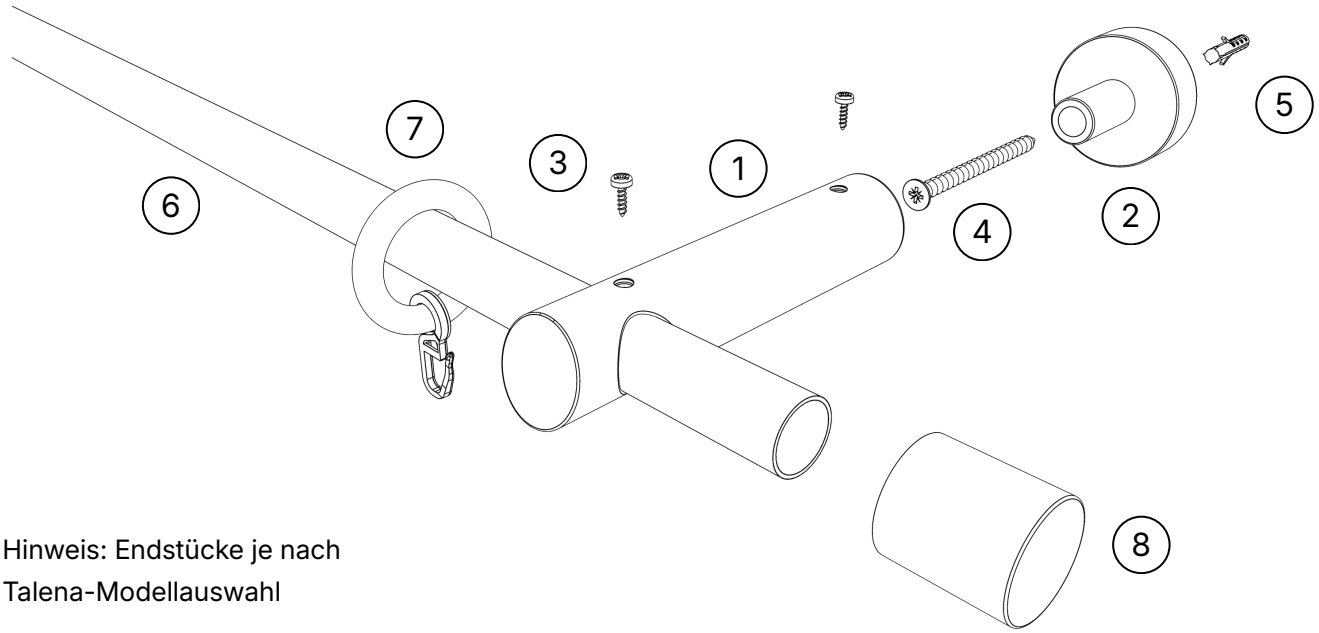

Hinweis: Endstücke je nach Talena-Modellauswahl

1. Trägerarm
2. Wandfuß
3. Kleine Schrauben
4. Wandschraube
5. Dübel
6. Gardinenstange
7. Gardinenringe
8. Endstücke



Szenario A
(bis 200 cm: 2 Träger)

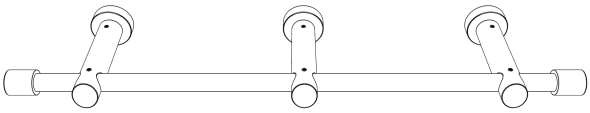

Szenario B
(220–240 cm: 3 Träger)

Hinweis: Max. 240 cm am Stück (Holzstangen nicht verbindbar, Metall/Holz länger auf Anfrage mit Verbinder). Äußere Träger ca. 15–20 cm vom Stangenende nach innen, der dritte Träger sitzt mittig.

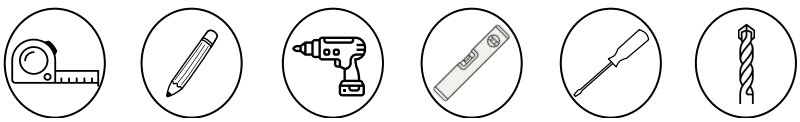

Benötigte Werkzeuge

ACHTUNG: Erstickungsgefahr! > Dieses Produkt enthält verschluckbare Kleinteile sowie Verpackungsmaterial (Plastiktüten). Halten Sie diese unbedingt von Babys und Kleinkindern fern.

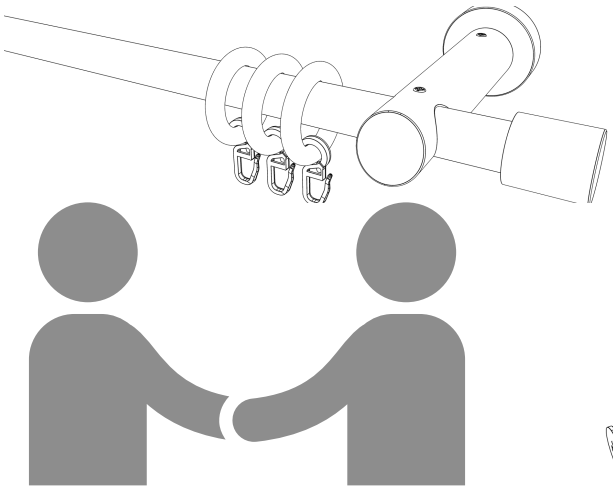

WICHTIGER HINWEIS

Zur Montage werden unbedingt mindestens **zwei Personen** empfohlen! Dies erleichtert das exakte Ausrichten, den Aufbau der langen Stangen und schützt das Material vor Beschädigungen.

1

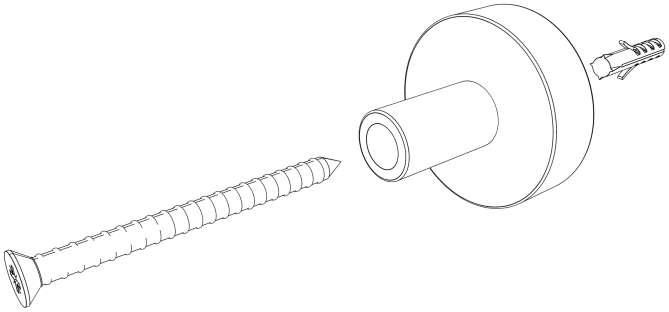

Schritt 1: Fuß an die Wand

- Markieren ➔ Bohren ➔ Dübeln ➔ Wandfuß durch die Mittelbohrung festschrauben.
- <u>WICHTIG</u>: Äußere Träger ca. 15–20 cm vom Stangenende nach innen versetzt montieren.
- Ab 220 cm Länge: einen dritten Träger exakt (**in der Mitte**) platzieren!

2

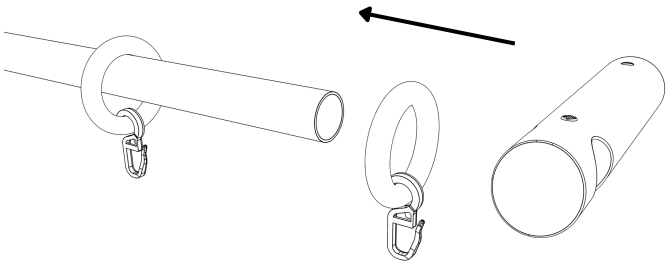

Schritt 2: Vorbereitung am Boden

- Gardinenringe auf die Stange fädeln.
- Trägerarme seitlich mit der Öse auf die Stange schieben, sodass die Ringe zwischen den Armen liegen.
- Bei 3 Trägern den mittleren Arm in die Mitte setzen und die Ringe auf beide Felder verteilen.

3

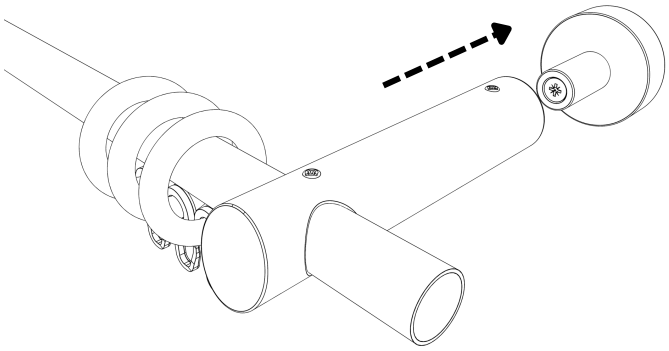

Schritt 3: Wandmontage (2 Personen)

- Stange mit den Trägerarmen anheben und die Arme auf die Zapfen der Wandfüße stecken.
- <u>Tipp:</u> Die kleinen Schrauben **erst** nach dem Ausrichten eindrehen (Schritt 4).

4

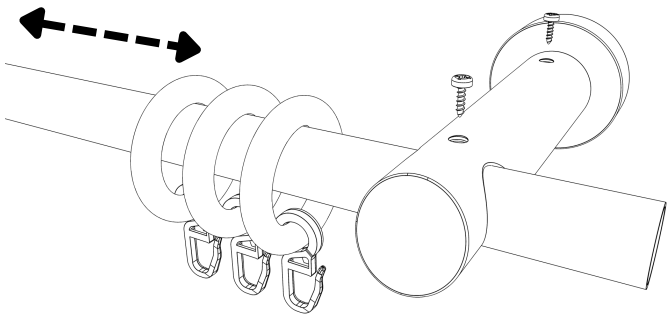

Schritt 4: Ausrichten & Fixieren

- Richten Sie die Stange mittig aus, sodass sie links und rechts gleich weit übersteht.
- Drehen Sie je Träger die zwei kleinen Schrauben mit dem Kreuzschlitz-Schraubendreher ein: oben über dem Fuß (sichert den Arm) und an der Öse (klemmt die Stange).
- Schrauben nur handfest anziehen.

TIPP: DECKENMONTAGE

- Gleiche Träger und gleicher Ablauf wie in Schritt 1–5.
- Fuß an die Decke schrauben, Arm **senkrecht** auf den Zapfen stecken.
- Abstände: äußere Träger 15–20 cm vom Stangenende, ab 220 cm ein dritter Träger mittig.

5

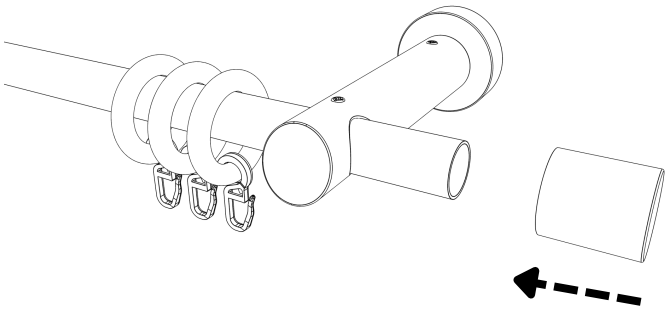

Schritt 5: Endstücke anbringen

- Stecken Sie die gewünschten Endstücke (je nach Modellauswahl) links und rechts auf die Stangenenden.
- **Fertig! Viel Freude mit Ihrem neuen INTERDECO Gardinenstangen-System.**

NOCH FRAGEN ZUR MONTAGE?

Wir lassen Sie bei der Montage nicht allein – Video-Hilfe und persönlicher Support.

Videoanleitungen auf YouTube

Schritt-für-Schritt-Videos, Tipps und Montagehilfen finden Sie auf unserem YouTube-Kanal.

youtube.com/@interdeco_de

QR-Code einfach mit der Handykamera scannen.

Sie kommen nicht weiter?

Kontaktieren Sie uns mit Ihrer Lieferschein-Nummer per E-Mail an service@interdeco.de – wir helfen Ihnen schnellstmöglich weiter.